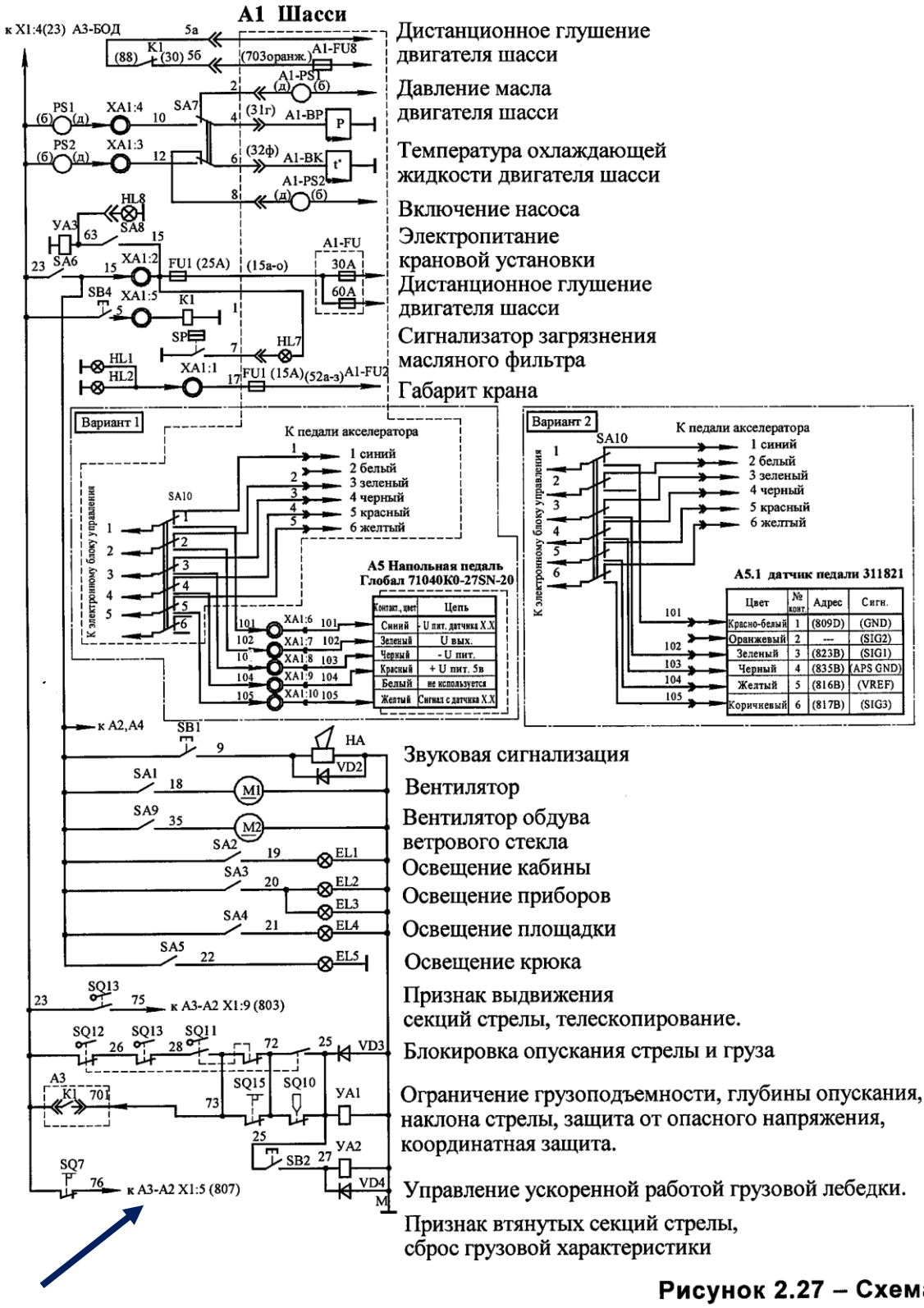

Рисунок 2.27 – Схема

А3 - Ограничитель нагрузки стрелового крана ОНК-160С

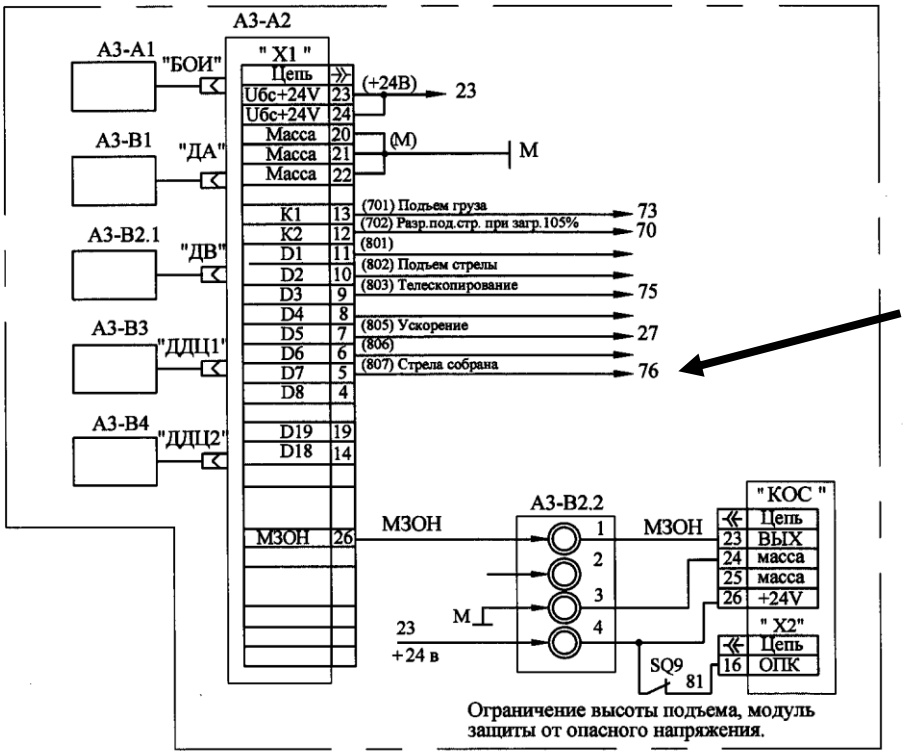

Ограничение высоты подъема, модуль защиты от опасного напряжения.